CONTENTS

产品目录导航

A 一级配电系列

- 万能式断路器

B 二级配电系列

- 塑料外壳式断路器
- 剩余电流动作断路器
- 双电源自动转换开关电器
- 刀开关
- 稳压器
- 隔离开关及熔断器

C 终端电器系列

- 小型断路器
- 剩余电流动作断路器
- 隔离开关
- 附件
- 模块化插座
- 浪涌保护器
- 自复式过欠压保护器

D 控制电器系列

- 接触器
- 空气延时头
- 电磁起动器
- 倒顺开关
- 继电器
- 电动机保护器
- 时控开关
- 变频器
- 组合开关
- 行程开关
- 按钮开关/指示灯

E 仪器仪表系列

- 电能表
- 指针表
- 数显表

F 高压电器系列

- 户内高压真空断路器
- 避雷器

一级配电系列

万能式断路器

YCW3
万能式断路器

PAGE A01~17

YCW1-1000
智能型万能式断路器

PAGE A18~19

YCW1-2000~6300
智能型万能式断路器

PAGE A20~23

YCW15
万能式断路器

PAGE A24~26

SMART
POWER
@ 让智能电气互联美好生活
Better
Life

YCW3万能式断路器

- 具有智能型、高分断、零飞弧等特点；
- 具有3极、4极，抽屉式和固定式，可倒进线安装；
- 具有多种智能控制器可选，提供三段/四段保护功能，监控功能，故障记忆功能；
- 可带通讯接口，实现遥测、遥调、遥控、遥讯；
- 保护特性齐全、整定方便、精度高，具有瞬时、短延时、单相接地等保护功能特性；
- 电流从200A~6300A、短路分断能力50kA~120kA；
- 符合GB/T 14048.2，IEC 60947-2标准；

产品概述

YCW3系列万能式断路器的额定电流自200A至6300A，额定工作电压交流400V/415V、660/690V，适用于交流50/60Hz，主要用于配电网络中，用来分配电能，保护线路和电源设备，使免受过载，欠电压，短路，单相接地等故障的危害。

该断路器能广泛适用于电站、工厂、矿山和现代高层建筑，特别是在智能楼宇中的配电系统。

符合标准：GB/T 14048.2，IEC 60947-2。

正常工作条件

- 周围空气温度为-5℃~+40℃(认证)；24h的平均值不超过+35℃。也可使用于极限温度-40℃~+70℃(L型、M型控制器)。
- 海拔高度：≤2000m
- 电磁干扰：适用于环境A
- 污染等级：污染等级3级
- 安装位置应垂直，各方向的倾斜度不超过5度
- 安装级别：断路器主电路及欠电压脱扣器线圈、电源变压器初级线圈为IV级，辅助电路、控制电路为III级
- 运输条件：应轻搬轻放，不应倒放，应尽量避免剧烈碰撞

主要技术参数

壳架等级	1600A、2000A、3200A、4000A、6300A等壳架
额定电流 In	200A~6300A
额定电压 AC Ue	400/415V、660/690V
极数	3，4
安装方式	固定式，抽屉式
接线方式	水平后连接，垂直后连接

智能脱扣器

- M型智能脱扣器
  2M型智能脱扣器：常规M型，数码显示，三段电流保护，4P或3P+N型具备接地保护。
  3M型智能脱扣器：常规液晶显示型，三段电流保护，4P或3P+N型具备接地保护。
- H型智能脱扣器
  2H型智能脱扣器：带通讯型，数码显示，三段电流保护，4P或3P+N型具备接地保护。
  3H型智能脱扣器：带通讯+液晶显示，三段电流保护，4P或3P+N型具备接地保护。
- L型智能脱扣器
  L型智能脱扣器：拨码型，三段电流保护保护。

技术参数

共同特性

极数	3，4
额定工作电压 AC Ue(V)	400/415、660/690V
额定绝缘电压Ui(V)	1000
额定冲击耐受电压Uimp(kV)	12
额定频率(Hz)	50/60
适用于隔离	
符合GB/T14048.2，IEC 60947-2的断路器特性	

基本参数

壳架电流						
额定电流In(A)		1600A	2000A	3200A	4000A	6300A
200		●				
400		●				
630		●	●			
800		●	●			
1000		●	●			
1250		●	●			
1600		●	●			
2000			●	●		
2500				●	●	
3200				●	●	
4000					●	●
5000						●
6300						●
分断能力						
额定极限短路分断能力Icu(kA)	400/415V	65	80	100	120	135
	660/690V	50	65	85	85	100
额定运行短路分断能力Ics(kA)	400/415V	55	65	80	100	135
	660/690V	42	65	70	85	100
额定短时耐受电流Icw/1s(kA)	400/415V	50	65	80	100	135
	660/690V	42	65	70	85	100
额定短路接通分断能力Icm(kA)	400/415V	110	176	220	264	297
	660/690V	77	143	154	187	220
使用寿命						
电气寿命		8000	8000	8000	6000	1500
机械寿命(有维护)		30000	30000	20000	20000	5000
机械寿命(无维护)		20000	15000	12500	10000	2500
尺寸(mm) 宽×深×高						
抽屉式	3P	285×345×351	375×451×432	435×486×439	435×486×439	930×486×439
	4P	352×345×351	470×451×432	550×486×439	550×486×439	/
固定式	3P	254×251×320	362×362×395	426×378×395	426×378×395	/
	4P	324×251×320	457×362×395	537×378×395	537×378×395	/

注：6300壳架的6300A 只有3P抽屉式

功能与特性

数码显示型脱扣器

1. 底部固定位
2. 额定电流标识
3. 数码显示区
4. 设置按键区
5. 底座
6. 指示灯

液晶显示型脱扣器

1. 底部固定位
2. 额定电流标识
3. 液晶显示区
4. 设置按键区
5. 底座
6. 指示灯

M型(标准型)智能脱扣器

指示灯说明

1. A 相电流
2. B 相电流
3. C 相电流
4. N 相电流
5. 负载监控2
6. 负载监控1
7. 相不平衡保护
8. 接地保护
9. 自诊断状态
10. 瞬时保护
11. 短延时保护
12. 长延时保护
18. 设置指示
19. 查询指示
20. 存贮指示
21. 试验指示灯
22. 报警指示灯
23. 故障指示灯

按键说明

13. +/ 上翻页
14. 确认键
15. -/ 下翻页
16. 功能键
17. 返回键

3M/3H型(液晶型)智能脱扣器

按键说明指示

1. -/ 下翻页
2. +/ 上翻页
3. 设置键
4. 查询键
5. 返回键
6. 确定键
7. TESE键
8. 复位按钮

指示灯说明指示

9. 长延时脱扣指示
10. 运行指示
11. 通讯指示
12. 短延时脱扣指示
13. 接地故障脱扣指示
14. 报警指示灯
15. 过电压保护指示
16. 瞬时脱扣指示

产品附件图

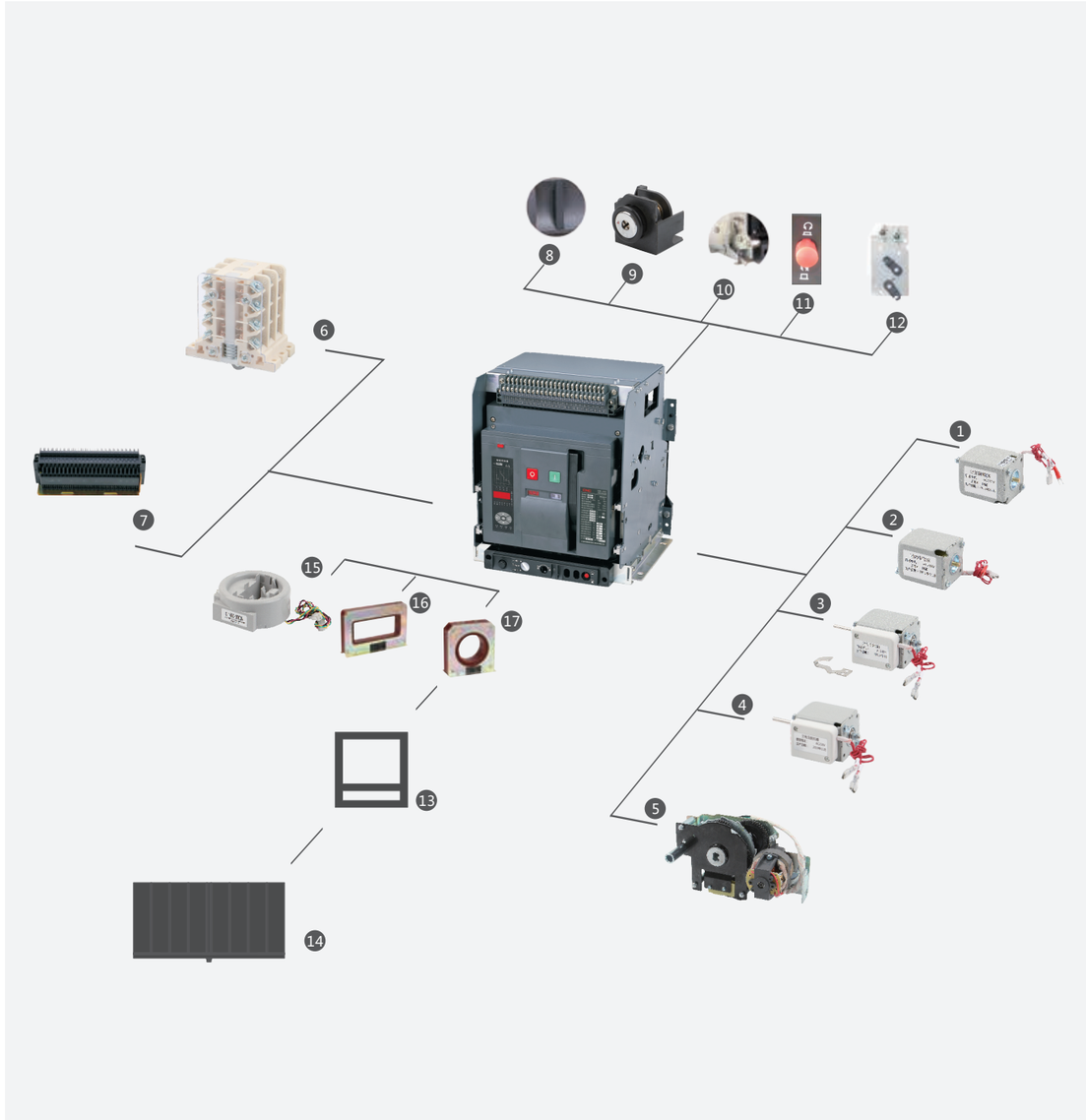

远程操作	远程操作	锁和连接	操作及防护	远程操作
● 分励线圈	● 辅助开关OF	● 挂锁	● 门框	● N相外接互感器
● 合闸线圈	● 二次接线端子	● 钥匙锁	● 相间隔板	● 漏电互感器
● 欠压线圈		● 门联锁		● 接地互感器
● 欠压延时线圈		● 连接、分离、试验位置闭锁机构		
● 电动机操作机构		● 机械联锁		

YCW3断路器附件介绍

分励线圈

断路器在合闸状态时，分励线圈可在规定电源电压下，将断路器瞬时断开，也可用于远程分闸操作。

- 额定控制电源电压 AC220/AC230V，AC380/AC400V，DC220V，DC110V
- 动作电压(0.7-1.1)Us
- 分断时间：50±10ms

合闸线圈

断路器在分闸状态，断路器已储能时，合闸线圈可在规定电源电压下，使断路器闭合，也可用于远程合闸操作。

- 额定控制电源电压 AC220/AC230V，AC380/AC400V，DC220V，DC110V
- 动作电压(0.85-1.1)Us
- 合闸时间：55±10ms

欠压线圈

欠压线圈分为欠压瞬时和欠压延时两种。

断路器合闸后，当断路器电压下降到70%-35%的额定电压时，断路器欠压保护动作使断路器断开。

断路器只能在欠压线圈电源电压恢复到85%的额定电压后，方可再次闭合。

- 额定控制电源电压 AC220/AC230V，AC380/AC400V
- 动作电压：(0.35-0.7)Ue
- 可靠合闸电压：(0.85-1.1)Ue
- 不能合闸电压：≤0.35Ue
- 延时时间：0.5s，1s，1.5s，3s (YCW3-1600，不可调)。
- 延时时间：0.5s，1s，3s，5s(2000A，3200A，4000A，6300A，可调)。

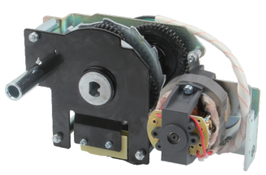

电动机操作机构

电动机操作机构在断路器释能后，且有电源供给情况下，可自动给断路器储能，从而在分励，欠压脱扣器和合闸电磁铁的动作下，使断路器断开或闭合。在无电源时，可使用手柄给断路器储能。

- 额定控制电源电压 AC220/AC230V，AC380/AC400V，DC220V，DC110V
- 动作电压：(0.85-1.1)Us
- 功耗：75W(1600A)，85W(2000A)，110W(3200A，4000A)，150W(6300W)
- 储能时间： <5s
- 使用类别：AC15，DC13

指示触点

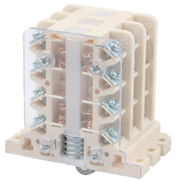

辅助开关 OF

默认四组转换

YCW3-1600只提供四组转换，2000A、3200A、4000A、6300A壳架可提四组转换、4开4闭、2开6闭、3开3闭等，可以用于监视断路器状态，如连接断路器位置信号灯和断开指示灯等。

额定发热电流 Ith：AC380V/AC400V 0.75A, DC220V 0.15A, AC220V/AC230V 1.3A

锁

抽屉座挂锁

挂锁用户自备

若选配挂锁，断路器处于“分离”位置时，拉出挂锁片，上锁后，摇柄将不能插入。

钥匙锁

分闸锁可将断路器在断开位置时锁定，只有锁被钥匙打开且钥匙不拔出的情况下，断路器方可闭合。

分闸锁有三种(后两种使用在两接线一联络的配电系统中)：

- 一锁一钥匙
- 两锁一钥匙
- 三锁两钥匙
- 四锁三钥匙

抽屉位置闭锁机构

在抽屉式断路器中，断路器"连接"，"试验"，"分离"位置的锁定装置。断路器三位置通过指示器指示，进退手柄被锁定在确切的位置，通过复位按钮能够解除锁定。

机械联锁

机械联锁

- 有杠杆联锁和缆绳联锁两种
- 使用杠杆联锁，两台或三台断路器只能垂直安装，使用缆绳联锁，断路器水平，垂直安
- 装均可使用在两接线一联络的配电系统中
- 可连接两台或三台断路器，使其联动
- 其中任意一台闭合时，联动使剩下一台断开

操作及防护

门框

- 安装在配电柜门上的门框，可增加IP防护等级至IP40
- 固定式、抽屉式均适用

相间隔板

安装在断路器母排中间的绝缘板，可增加爬电距离，提高绝缘能力

控制器附件

N相外接互感器

在3P+N的接地方式中，用来测量中性相电流的外接互感器，由用户套在接线母排上

漏电互感器

接地保护为漏电型时，外加的特殊矩形互感器

外形与安装尺寸

YCW3-1600抽屉式断路器安装尺寸及外形尺寸 (Inm=1600A 三极、四极)

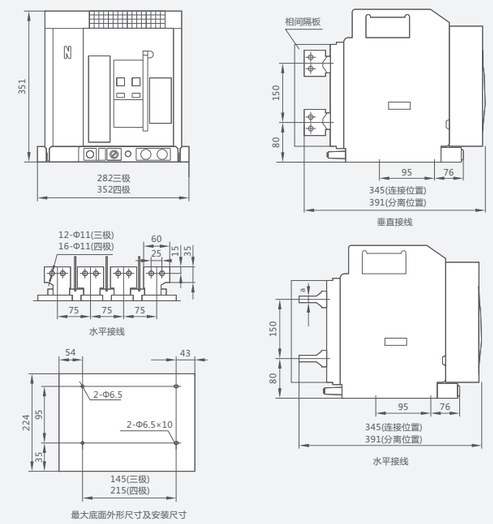

面板开孔尺寸

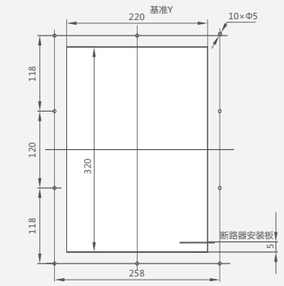

抽屉式断路器面板开孔尺寸

In(A)	a(mm)
200、400、630	5
800、1000	10
1250、1600	15

YCW3-1600A固定式断路器安装尺寸及外形尺寸 (Inm=1600A 三极、四极)

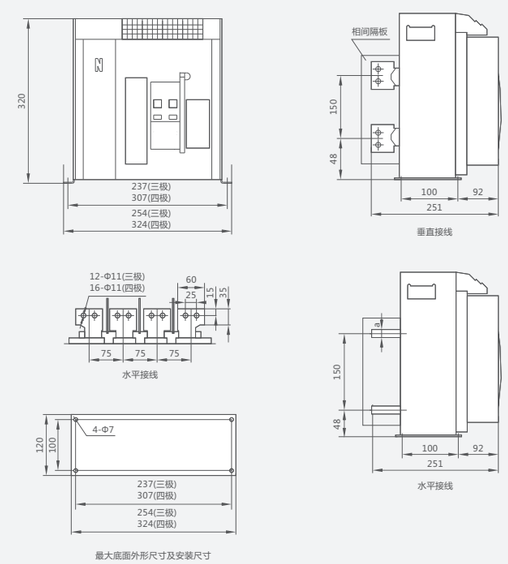

面板开孔尺寸

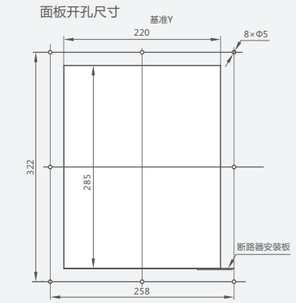

固定式断路器面板开孔尺寸

In(A)	a(mm)
200、400、630	5
800、1000	10
1250、1600	15

外形与安装尺寸

YCW3-1600抽屉式断路器(带扩展端子排)安装尺寸及外形尺寸 (Inm=1600A 三极、四极)

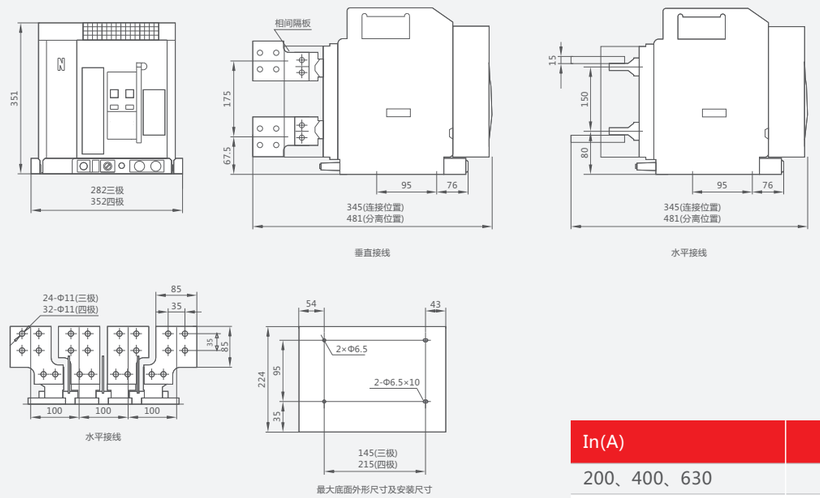

In(A)	a(mm)
200、400、630	5
800、1000	10
1250、1600	15

YCW3-1600A固定式断路器(带扩展端子排)安装及外形尺寸 (nm=1600A、三极、四极)

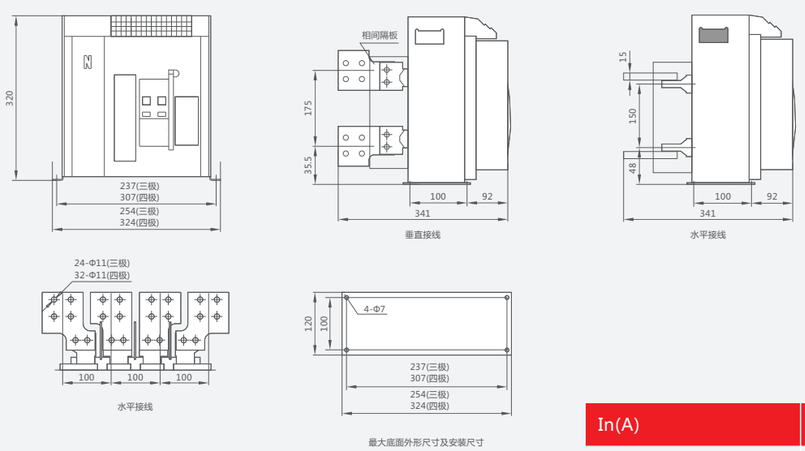

In(A)	a(mm)
200、400、630	5
800、1000	10
1250、1600	15

外形与安装尺寸

YCW3-2000A固定式断路器安装尺寸及外形尺寸 (Inm=2000A 三极、四极)

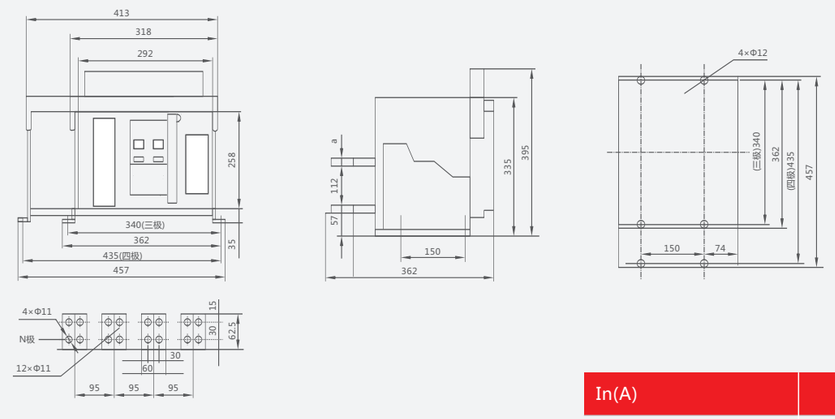

In(A)	a(mm)
400-800	10
1000-1600	15
2000	20

YCW3-3200A固定式断路器安装尺寸及外形尺寸 (Inm=3200A 三极、四极)

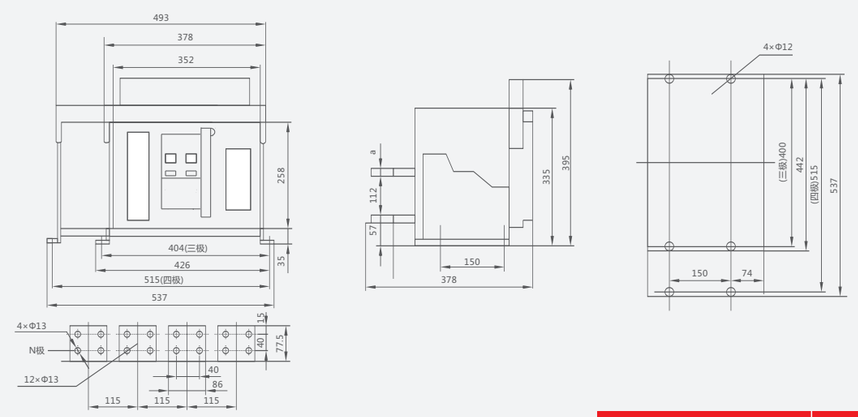

In(A)	a(mm)
2000、2500	20
2900、3200	30

外形与安装尺寸

YCW3-4000A固定式断路器安装尺寸及外形尺寸 (Inm=4000A 三极、四极)

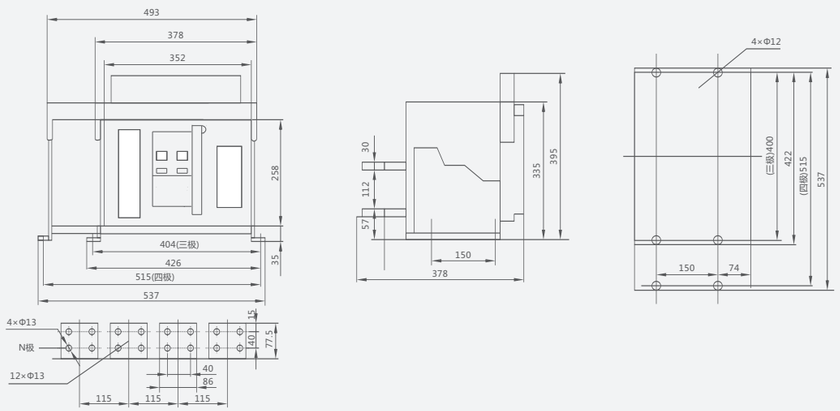

YCW3-4000(增容型)固定式断路器安装尺寸及外形尺寸 (Inm=4000A 三极)

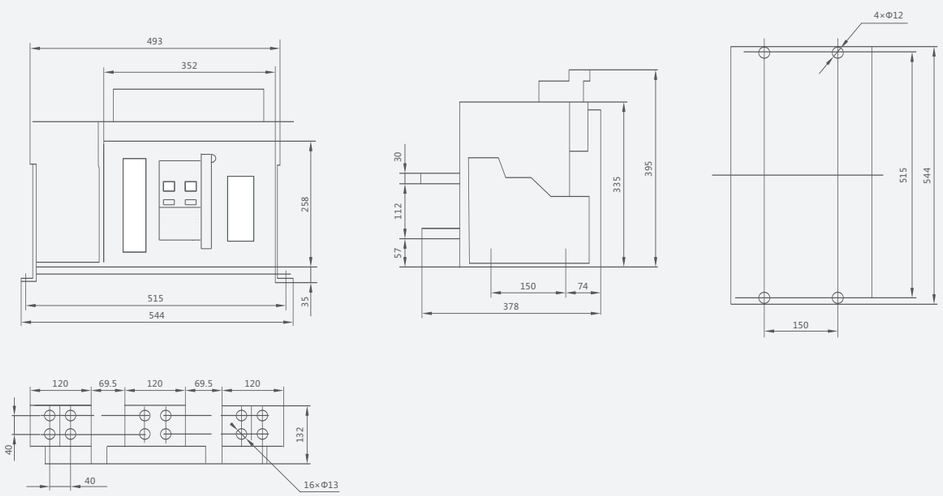

外形与安装尺寸

YCW3-6300A固定式断路器安装尺寸及外形尺寸 (Inm=6300A)(4000A、5000A 三极、四极和6300A三极)

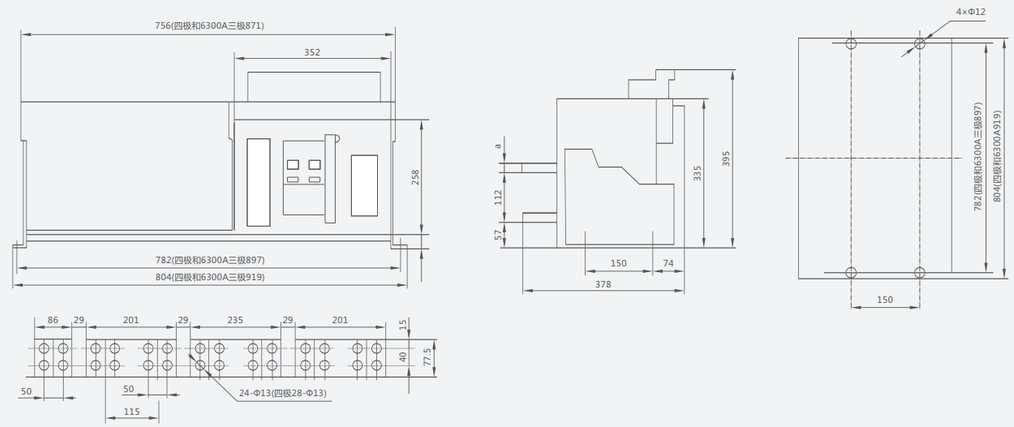

In=4000A、5000A出线排

In=6300A出线排

In(A)	a(mm)
4000	20
5000、6300	30

YCW3-2000A抽屉式断路器安装及外形尺寸 (Inm=2000A 三极、四极)

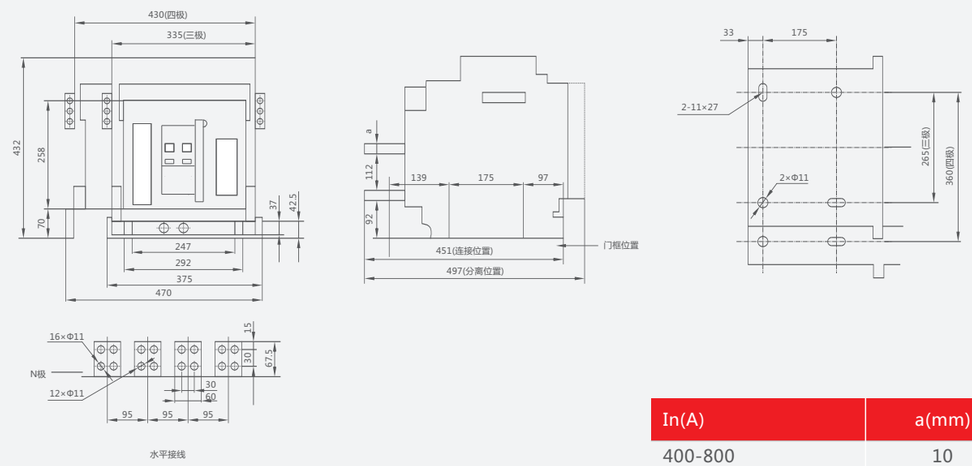

水平接线

In(A)	a(mm)
400-800	10
1000-1600	15
2000	20

外形与安装尺寸

YCW3-3200抽屉式断路器安装及外形尺寸 (Inm=3200A 三极、四极)

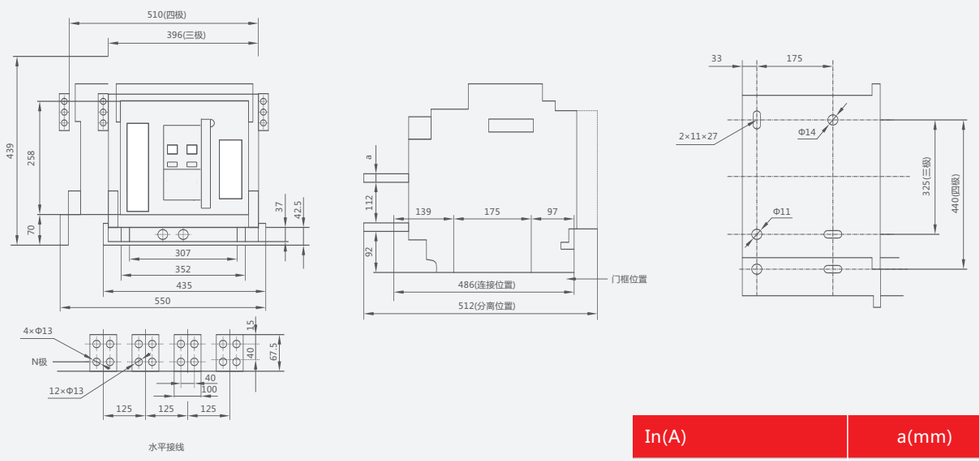

In(A)	a(mm)
2000、2500	20
2900、3200	30

YCW3-4000A抽屉式断路器安装及外形尺寸 (Inm=4000A 三极、四极)

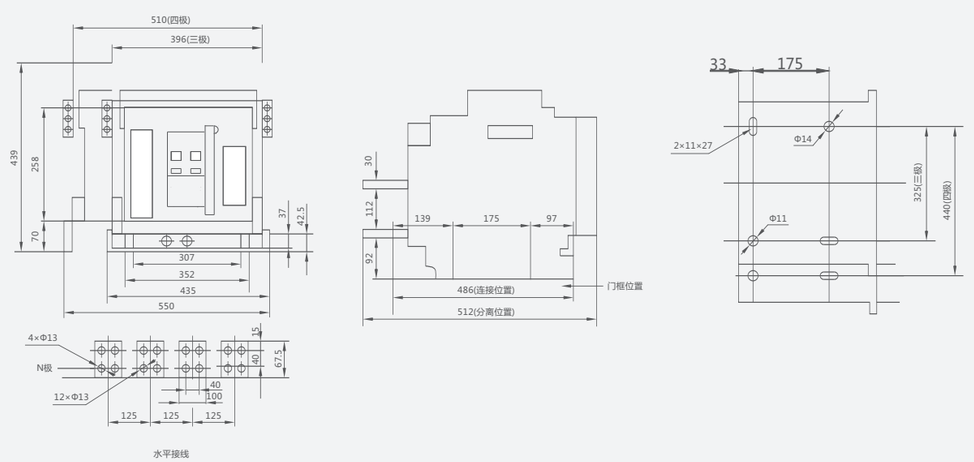

外形与安装尺寸

YCW3-4000A(增容型)抽屉式断路器安装及外形尺寸 (Inm=4000A 三极)

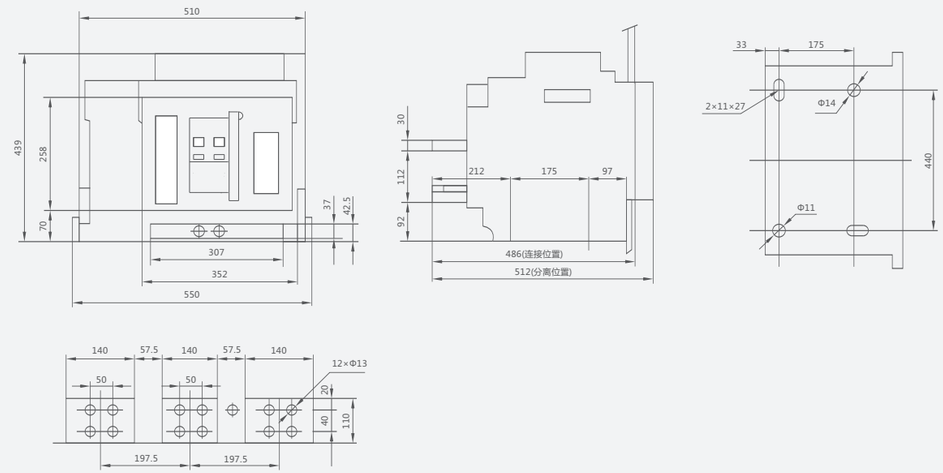

YCW3-6300A抽屉式断路器安装及外形尺寸 (Inm=6300A)(4000A、5000A 三极、四极和6300A 三极)

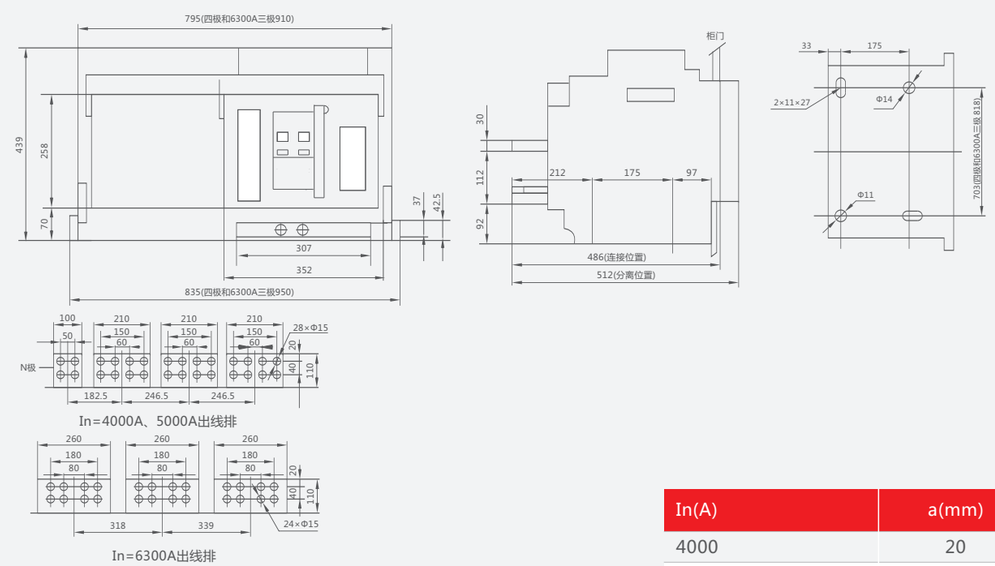

In(A)	a(mm)
4000	20
5000、6300	30

面板钻孔安装尺寸

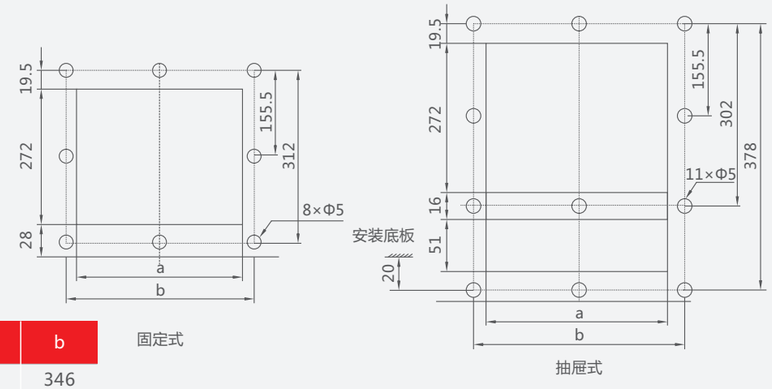

In(A)	a	b
YCW3-2000	306	346
YCW3-3200~6300	306	406

断路器的联锁机构

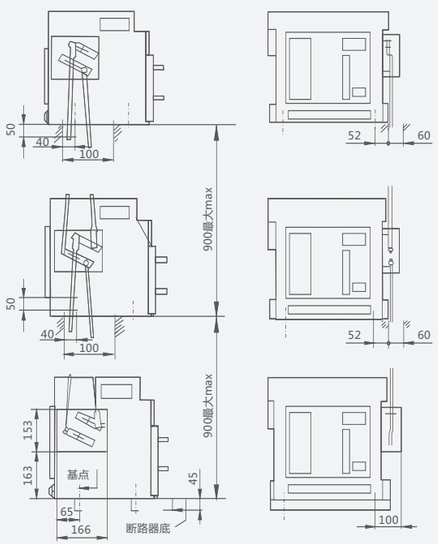

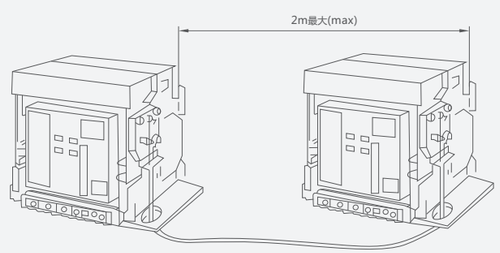

垂直安装断路器联锁机构

说明：用联杆联锁的3个垂直安装断路器。
如2个断路器联锁只需去除最上面的断路器。

水平安装断路器联锁机构

说明：钢缆绳联锁的2个水平位置断路器(固定式或抽屉式)

订货须知

用户订货时，请按下表内容进行填写

订货数量　　台

壳架	可供选择的额定电流规格	额定电压	☐ AC400V　☐ AC690V
YCW3-1600	☐ 200　☐ 400　☐ 630　☐ 800 ☐ 1000　☐ 1250　☐ 1600	数量　台	☐ 固定式　☐ 抽屉式 ☐ 三极　☐ 四极
YCW3-2000	☐ 630　☐ 800　☐ 1000 ☐ 1250　☐ 1600　☐ 2000	数量　台	☐ 固定式　☐ 抽屉式 ☐ 三极　☐ 四极
YCW3-3200	☐ 2500　☐ 2900　☐ 3200	数量　台	☐ 固定式　☐ 抽屉式 ☐ 三极　☐ 四极
YCW3-4000	☐ 3200　☐ 3600　☐ 4000	数量　台	☐ 固定式　☐ 抽屉式 ☐ 三极　☐ 四极
YCW3-6300	☐ 4000　☐ 5000　☐ 6300	数量　台	☐ 固定式　☐ 抽屉式 ☐ 三极　☐ 四极

智能控制器	基本功能	■ 过载长延时保护	■ 短路短延时保护	■ 短路瞬时保护	☐ 数码显示　☐ 液晶显示
	其他功能	☐ 接地保护 ☐ MCR功能 ☐ 自诊断功能	☐ 负载监控 ☐ 热模拟功能 ☐ 试验功能	☐ 电流表功能 ☐ 电压表功能 ☐ 故障记忆功能	☐ 通讯功能
	电源	☐ AC 220V	☐ AC 380V	☐ DC 220V	☐ DC 110V
附件	☐ 欠压脱扣器	☐ AC 220V	☐ AC 380V		
		☐ 欠电压瞬时脱扣器 ☐ 欠电压瞬时脱扣除器		☐ 1s　☐ 3s　☐ 5s	☐ 10s
	☐ 分励脱扣器	☐ AC 220V	☐ AC 380V	☐ DC 220V	☐ DC 110V
	☐ 合闸电磁铁	☐ AC 220V	☐ AC 380V	☐ DC 220V	☐ DC 110V
	☐ 电动操作机构	☐ AC 220V	☐ AC 380V	☐ DC 220V	☐ DC 110V
	☐ 辅助开关	☐ 四组转换 ☐ 二常开六常闭	☐ 四常开四常闭 ☐ 六常闭四常开	☐ 三常开三常闭 (YCW3-1600型只有四组转换)	
	☐ 机械联锁	☐ 水平联锁	☐ 垂直联锁	☐ 门联锁	☐ 其他

注：1. 表中内容请用户在☐内打“√”原则上每种规格填一张，相同规格只须注明台数；
2. 用户有特殊要求订货时，请直接与技术部联系。

产品概述

YCW1-1000智能型万能式断路器（以下简称断路器）适用于交流50Hz，额定工作电压400V、690V，额定工作电流至1000A及以下的配电网络中；用来分配电能和保护线路及电源设备免受过载、欠电压、短路、单相接地等故障的危害，该断路器具有智能保护功能，选择性保护精确，能提高供电可靠性，避免必要的停电。

该断路器能广泛适用于电站、工厂、矿山和现代高层建筑，特别是智能楼宇中的配电系统。

产品符合标准：IEC60947-2、GB 14048.2。

产品型号及含义

YC W 1 - □ / □

- 极数(3级可省略)
- 断路器壳架等级电流
- 企业设计序号
- 万能式断路器代号
- 企业代号

分类
安装方式：固定式、抽屉式。
传动方式：电动机传动、手动。

主要技术参数

型号		YCW1-1000				
额定短路分断能力		Icu=42kA 400V Ics=Icw/1s=30kA 400V Icu=25kA 690V Ics=Icw/1s=20kA 690V				
额定电流 In（A）		200	400	630	800	1000
极数		3极、4极				
额定电压 Ue（V）		400				
额定绝缘电压 Ui（V）		690				
N极最大持续电流 In（A）		100%In				
固有分断时间（ms）		23~32				
智能型控制器	标准型（m）	●	●	●	●	●
	多功能型（h）	●	●	●	●	●
操作性能	电气寿命	1000				
	机械寿命	免维护 3000				
		有维护 10000				
接线方式		水平、垂直				
重量（kg）	抽屉式三极/四极	38/55				
	固定式三极/四极	22/26.5				

外形与安装尺寸

YCW1-1000固定式

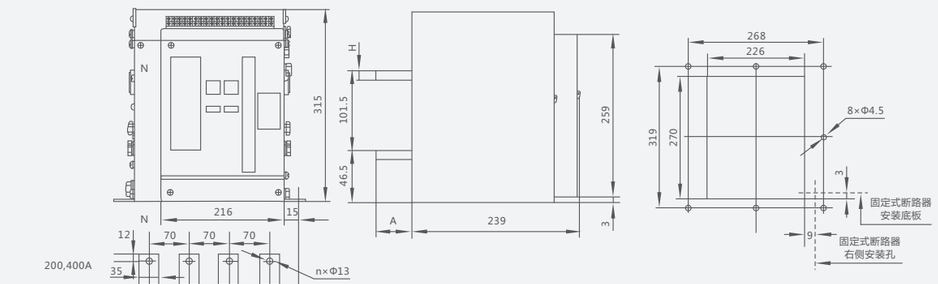

YCW1-1000	L1	L
三极	246	274
四极	316	344

In(A)	A(mm)	n(三极/四极)	H(mm)
200、400	32	3/4	6
630	50	6/8	8
800、1000	50	6/8	10

YCW1-1000抽屉式

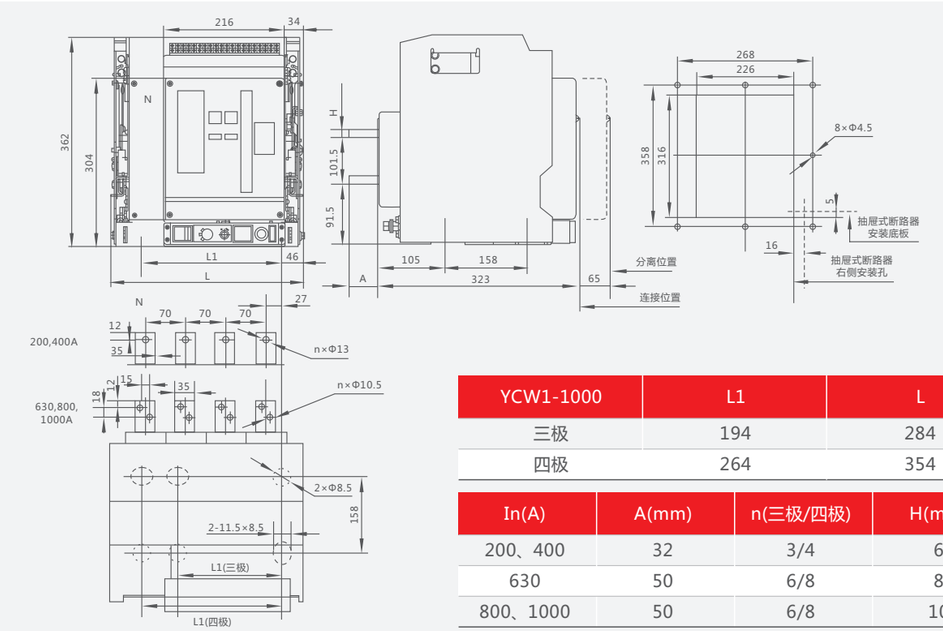

YCW1-1000	L1	L
三极	194	284
四极	264	354

In(A)	A(mm)	n(三极/四极)	H(mm)
200、400	32	3/4	6
630	50	6/8	8
800、1000	50	6/8	10

产品概述

YCW1-2000~6300系列智能型万能式断路器（以下简称断路器）适用于交流50Hz，额定电压380V、660V，额定电流为630A-6300A的配电网络中；主要用来分配电能和保护线路及电源设备免受过载、欠电压、短路、单相接地等故障的危害，该断路器具有多种智能保护功能，可做选择性保护，且动作精确，避免不必要的停电，提高供电可靠性。

产品符合标准：IEC60947-2，GB 14048.2。

产品型号及含义

YC W 1 - □ / □

- 极数(3级可省略)
- 断路器壳架等级电流
- 企业设计序号
- 万能式断路器代号
- 企业代号

分类
安装方式：固定式、抽屉式。
传动方式：电动机传动、手动。

正常工作条件

- 周围空气温度：
  上限值不超过+40℃；下限值不低于-5℃；24h的平均值不超过+35℃。
- 安装地的海拔高度不超过2000m。
- 大气相对湿度在周围气温度+40℃时不超过50%，在较低温度下可以有较高的相对湿度，最湿月的平均最大相对湿度为90%，同时该月的月平均最低温度为+25℃，并考虑到因温度变化发生在产品表面上的凝露。
- 污染等级：3级。
- 安装类别
  额定工作电压660V，及以下的断路器用于安装类别IV；辅助电路的安装类别，除了欠电压脱扣器线圈，电源变压器初级线圈与断路器主电路的相同外，额定工作电压为380V时，辅助电路安装类别III。

主要技术参数

断路器的额定电流

壳架等级额定电流(Inm)A	额定电流(In)A
2000	(400)、630、800、1000、1250、1600、2000
3200	2000、2500、3200
6300	4000、5000、6300

断路器的额定短路分断能力及短时耐受电流

壳架等级额定电流(Inm)	种类	380V	660V	备注
2000A/3200A 6300A	额定极限短路分断能力(Icu)kA	65/80 120	50/65 75	380V时，cosΦ=0.2；660V时，cosΦ=0.25；
	额定运行短路分断能力(Ics)kA	40/50 100	40/50 65	—
	额定短时耐受电流(Icw)kA	40/65 100	40/50 65	1s，延时0.4s

注：断路器飞弧距离为“0”。

脱扣器的整定值I/In及误差

长延时	短延时		瞬时		接地故障	
Ir1	Ir2	误差	Ir3	误差	Ir4	误差
(0.4~1)In(最小160)	(0.4~15)In	±10%	1.0In~50kA+OFF	±15%	(0.2~0.8)(最大1200A，最小160A)	±10%

注：
(1) 当同时具有三段保护时，整定值不能交叉。
(2) 长延时In最小可为160A，用户订货时，应预先说明。
(3) 壳架电流3200A的瞬时Ir3的整定范围为1.0In~75kA。
(4) 壳架电流6300A的瞬时Ir3的整定范围为1.0In~100kA。

长延时过电流保护反时限动作特性

1.05Ir1	1.3Ir1	1.5Ir1 整定时间(S)	15	30	60	120	240	480
＞2h不动作	＜1h动作	2.01Ir1 动作时间(S)	8.4	16.9	33.7	67.5	135	270

短延时过电流保护反时限动作特性

电流	动作时间					
I≥Ir2 I≤8Ir1	反时限		$I^2T=(8Ir1)^2ts$			
I≥Ir2 I＞8Ir1	定时限	稳定时间	0.1	0.2	0.3	0.4

CNC长城电器

外形及安装尺寸

YCW1-2000A~3200A固定式断路器外形及安装尺寸

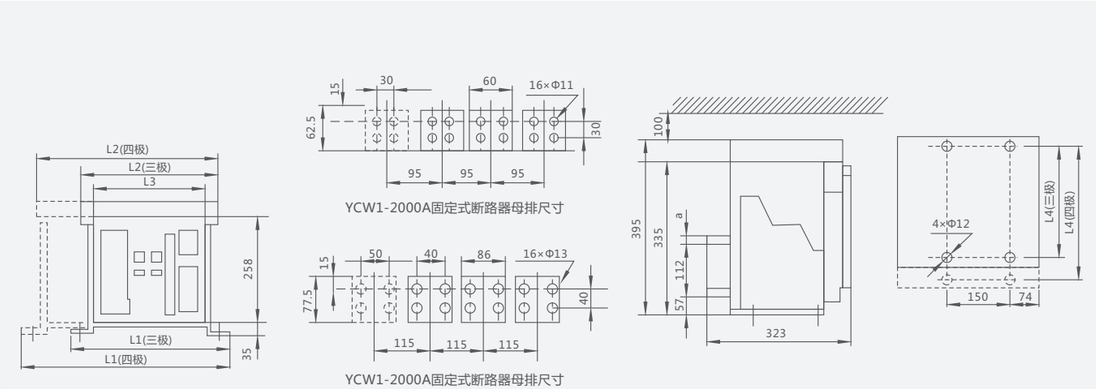

型号	极数	L1	L2	L3	L4	InA	a
YCW1-2000	3P	362	318	292	340	400~800	10
						1000~1600	15
	4P	457	413	292	435	2000	20
YCW1-3200	3P	422	378	352	400	2000~2500	20
	4P	537	493	352	515	3200	30

YCW1-2000A~6300A抽屉式断路器外形及安装尺寸

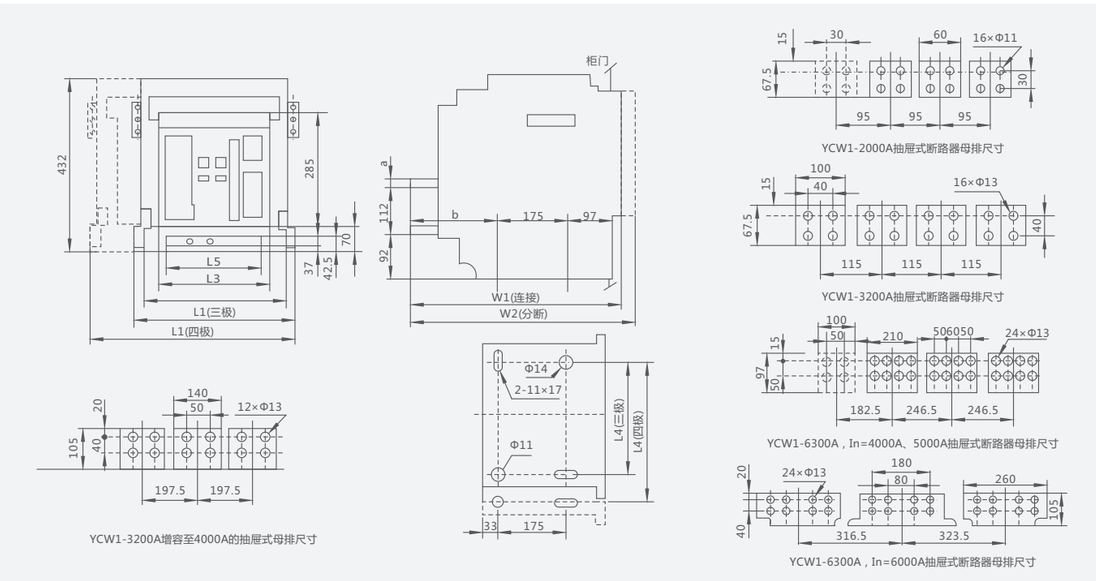

型号	极数	L1	L2	L3	L4	L5	W1	W2	b	InA	a
YCW1-2000	3P	375	335	292	265	247	457	497	139	400~630	10
							457	497	139	800~1600	15
	4P	471	430	292	360	247	457	497	139	2000	20
YCW1-3200	3P	435	395	352	325	307	457	497	139	2000~2500	20
	4P	550	510	352	440	307	457	497	139	3200~4000	30
	4000A(1)	550	510	352	440	307	486	512	212	3200~4000	30
YCW1-6300 4000/5000	3P	813	773	352	703	307	486	512	212	4000	20
	4P	928	888	352	818	307	486	512	212	5000~6300	30
YCW1-6300	3P	928	888	352	818	307	486	512	212	5000~6300	30

注：YCW1-3200可增容至4000A，安装尺寸与YCW1-3200的4P相同

面板钻孔安装尺寸

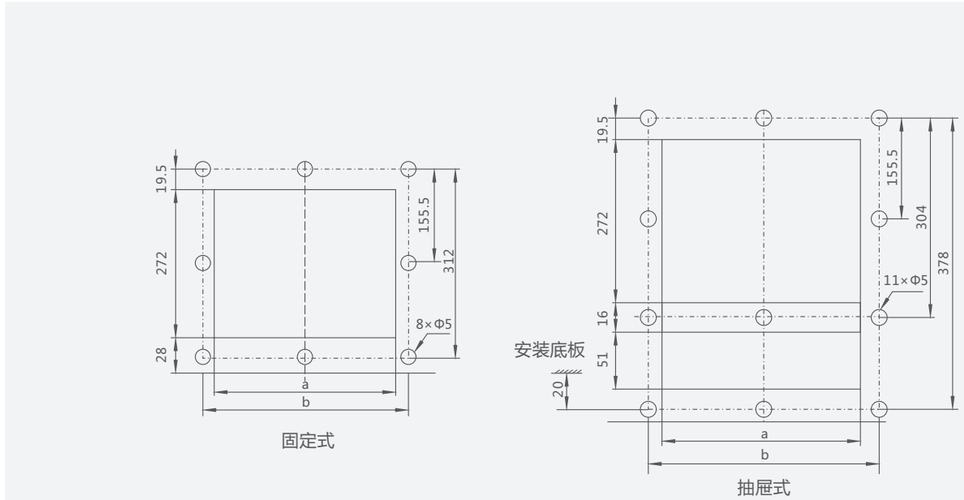

型号	a	b
YCW1-2000	306	346
YCW1-3200~6300	366	406

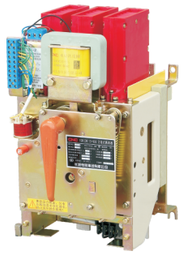

产品概述

YCW15系列万能式断路器(以下简称断路器)适用于交流50Hz，额定电流至4000A，额定工作电压至1140V的配电网络中，用来分配电能和供电线路及电气设备的过载、欠电压、短路保护之用。壳架等级额定电流630A及以下的断路器也能在交流50Hz、380V网络中供作电动机的过载、欠电压和短路保护。

断路器在正常条件下可作为线路的不频繁转换之用，壳架等级额定电流630A及以下的断路器在正常条件下也可作为电动机的不频繁起动之用。

产品符合标准：IEC60947-2、GB 14048.2。

产品型号及含义

YCW 15 - □

- □ — 壳架等级额定电流
- 15 — 设计序号
- YCW — 万能式断路器

结构特征

- YCW15-630万能式断路器

  该断路器为立体布置形式，触头系统、快速电磁铁、左右侧面板均安装在一块绝缘板上。上部装有灭弧系统，操作机构可装在正前方或右侧面。有"分"、"合"指示及手动断开按钮。其左上方装有分励脱扣器，背部装有与脱扣半轴相连的欠电压脱扣器。电流互感器套在下母线上，热继电器装在下方。

- YCW15-1600、2500、4000万能式断路器

  该断路器为立体布置形式，触头系统，操作机构均安装在铁制框架上。上部装有灭弧系统，右面装在操作机构。有"通"、"断"指示及手动"合""分"按钮。左侧面装有分励脱扣器、欠电压脱扣器。电流互感器套在下母线上，热继电器均可分别装在下方。

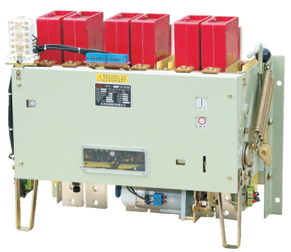

主要技术参数

断路器壳架等级额定电流 Inm(A)				630	1600	2500	4000
断路器额定电流 In(A)				200、400	630、800	1600、2000	2500、3200
				630	1000、1250、1600	2500	4000
额定分断能力(有效值)kA	AC380V	短路分断(注1)	AC380V	30	40	60	80
	AC660V		AC660V	20	-	-	-
断路器机械寿命(注1)(次)				10000	5000	5000	4000
电寿命(1In，1Ue)(次)				1000	500	500	500
操作频率(次/h)				60	30	20	10
飞弧距离(mm)				280	350	350	400
脱扣器类型				热-电磁式	热-电磁式	热-电磁式	热-电磁式
				电磁式	电磁式	电磁式	电磁式

注：1. Inm≤1600A时分断为Ics，O-CO-CO； Inm≥2500A时分断为Icu，O-CO。

外形及安装尺寸

YCW15-630

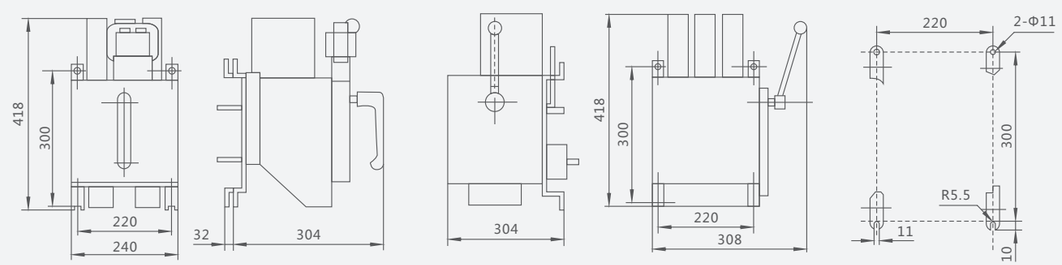

正面操作　　侧面操作　　安装尺寸

YCW15-1600

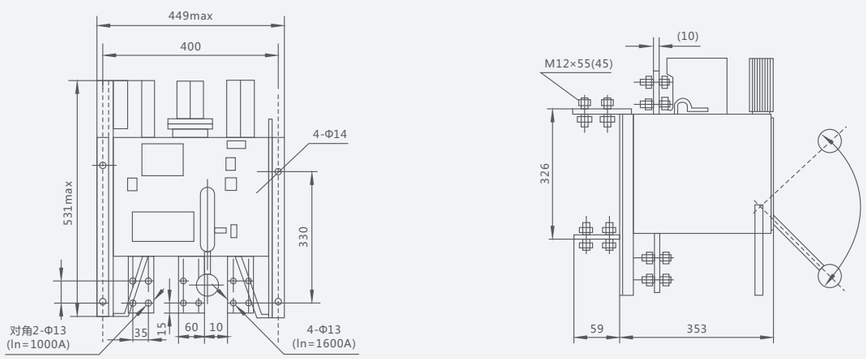

YCW15-2500

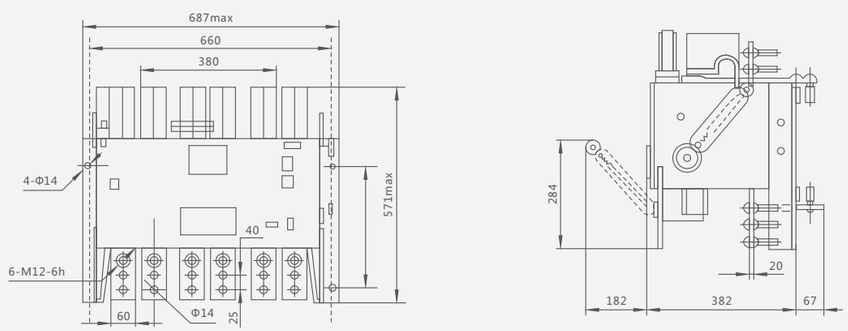
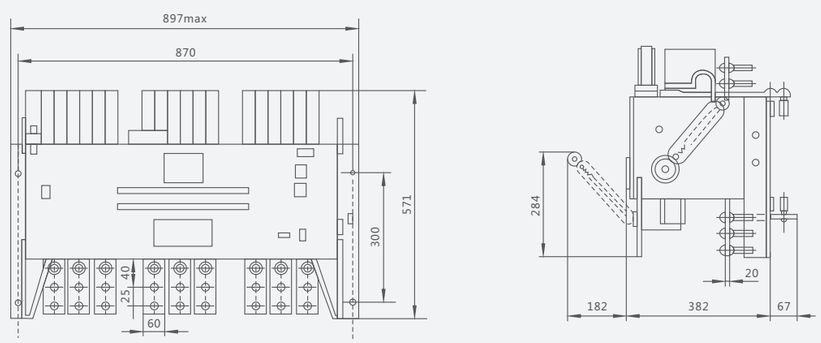
YCW15-4000